Panasonic
ideas for life

Уличная беспроводная сетевая поворотная камера

WV-SW174W

HD / 1280 x 960 H.264 Беспроводная сетевая поворотная камера

Основные характеристики

- Поток 30 кадров в секунду при разрешении 720p HD
- Высокочувствительная 1,3 МП МОП-матрица
- Благодаря улучшенной платформе «UniPhier®» от Panasonic параллельная выдача потоков в форматах H.264 (High profile) и JPEG позволяет одновременно вести наблюдение в реальном времени и запись в высоком разрешении.
- Полноценная (до 30 кадров в секунду) передача изображения разрешением 1280 x 960 пикселей
- Широкий динамический диапазон и технологии ABS (подчеркивание деталей в темной зоне) увеличивают динамический диапазон этой видеокамеры по сравнению с привычными моделями.
- Технология широкого динамического диапазона по определению лиц позволяет получить более отчетливые изображения лиц.
- Высокая чувствительность благодаря функции «День/Ночь» (Electrical): 0,6 лк (цветной режим), 0,5 лк (ч/б режим) при 2,2Ф
- Цифровое шумоподавление: Функция 3D-DNR снижает шум на изображении при различных внешних условиях.
- Прогрессивная развёртка гарантирует получение чёткого изображения движущихся объектов без эффектов размытия и разрыва.
- Автоматически компенсируется мерцание от света флуоресцентных ламп: АВТО (до 16x) / ВЫКЛ.
- Выбираемые режимы контроля светового потока: внутри помещения (50 Гц) / внутри помещения (60 Гц) / ELC (максимальная экспозиция) Внутри помещения (50 Гц/60 Гц): Мерцание от света флуоресцентных ламп автоматически компенсируется. В режиме ELC (максимальная экспозиция): автоматическое управление затвором в диапазоне ELC.
- Дополнительное масштабирование 2x при VGA-разрешении
- Восьмикратное цифровое увеличение из Web-браузера.
- Видеодетектор движения (VMD) с 4 программируемыми зонами обнаружения, 15 уровнями чувствительности и 10 градациями размера объекта обнаружения.
- При обнаружении лица человека соответствующая функция отправляет информацию по протоколу XML или в видеопотоке.
- Метаданные для видеодетектора движения работают с функцией воспроизведения рекордера WJ-ND400.
- Функция «частная зона» позволяет маскировать до 2 «частных» областей, например, окна и входы/выходы.
- Отображение названия камеры: до 20 алфавитно-цифровых символов в браузере.
- Источники сигнала тревоги, в т.ч. 3 терминальных входа, видеодетектор движения (VMD) и команда по сигнальному протоколу Panasonic могут активизировать различные действия: запись на карту памяти SDXC/SDHC/SD, передачу изображения по протоколу FTP, оповещение по электронной почте, индикацию в браузере и вывод данных по протоколу сигнализации Panasonic.
- Степень сжатия JPEG по сигналу тревоги может быть изменена для получения изображения более высокого качества.
- Управление потоками с присвоением приоритета: при осуществления доступа к камере с нескольких рекордеров или клиентских ПК одному из видеопотоков может быть присвоен приоритет для обеспечения необходимой частоты кадров при записи.
- Возможности изменения максимальной скорости для клиента и общей скорости передачи H.264 позволяют гибко регулировать нагрузку на сеть. Режим приоритета частоты кадров даёт возможность управлять скоростью передачи и степенью сжатия для поддержания заданной частоты кадров.
- Работа через Интернет: изображение в формате H.264 можно передавать по протоколу HTTP.
- Многоязыковая поддержка: английский/итальянский/французский/немецкий/испанский/русский/китайский/японский
- Поддержка протоколов IPv4/IPv6
- Поддержка протоколов SSL, DDNS (viewnetcam, RFC2136)
- JPEG-изображение можно просматривать на мобильных телефонах через Интернет.
- ONVIF-совместимость
- Панорамирование/наклон и функция предварительной установки карты обзора расширяют диапазон обзора. (горизонтальный угол 180° и вертикальный угол 123°)
- Простая установка камеры в нужном направлении.
- Двунаправленный звуковой канал: Разъём для вывода звука на камере и возможность подключения микрофона позволяют как принимать звуковой сигнал от камер, так и передавать звук от ПК на камеры.
- Класс водо- и пыленепроницаемости IP55. Соответствует стандарту измерений IEC60529
- Приоритет передачи данных на основе принципа наименьших затрат: В соответствии с пропускной способностью сети, изображения в формате H.264 передаются со скоростью, меняющейся от максимального до минимального значений скорости передачи, установленных для «Максимальной скорости передачи (для клиента)».
- Управление с помощью смартфона: Прямое управление камерой с помощью смартфона Прямое управление камерой с помощью смартфона Функция беспроводной сети (IEEE802.11 b/g/n): Мониторинг камер может осуществляться через беспроводной роутер. • Функция защищённой установки WPS (Wi-Fi Protected Setup): С помощью WPS камера автоматически получает информацию о конфигурации связи и настройках безопасности беспроводного маршрутизатора. WPS может конфигурироваться нажатием кнопки WIRELESS (индикатор WPS) (метод PBC) или вводом 8-значного пин-кода (метод пин-кода).

Стандартный комплект

- Руководство по установке.... 1 шт.
- Компакт-дикс*1.....1 шт.
- Гибкая подставка .....1 шт.
- Внешний разъем.....1 шт.
- Бленда .....1 шт.
- Полоса пены.....1 шт.
- Разъем кабеля питания.....1 шт.
- Адаптер переменного тока (только модель NTSC) .....1 шт.
- Сетевой шнур (только модель NTSC)..1 шт.
- Удлинитель (только модель NTSC).....1 шт.

*1 На компакт-диске находится инструкция по эксплуатации, а также различные программы для оборудования.

Технические характеристики

ТВ-система		NTSC	PAL
камера	датчик изображения	1/4-дюймовая МОП-матрица	
	Количество эффективных пикселей	Прибл. 1,3 МП	
	Область развёртки	Прогрессивная развертка	
	область развертки	3,52 мм (В) x 2,64 мм (Г) (7/50 дюймов (В) × 1/10 дюймов (Г)	
	Минимальная освещенность	Цвет: 0,6 лк (F2,2, функция автозамедления затвора: Выкл. (1/30 с), Усиление: Вкл.(высок.) Цвет:0,038 лк (F2,2, функция автозамедления затвора:Макс. 16/30 с, Усиление: Вкл.(высок.) *1 Ч/Б:0,5 лк (F2,2, функция автозамедления затвора:Выкл. (1/30 с), Усиление: Вкл.(высок.) Ч/Б:0,031 лк (F1,3, функция автозамедления затвора: ВЫКЛ. (16/30с), Чувствительность: Вкл. (Выс.)) *	
	Баланс белого	1 AWC (2,000 ~ 10,000 K), Автоматический контроль баланса белого1 (ATW1) (2,700 ~ 6,000 K), Автоматический контроль баланса белого2 (ATW2) (2,000 ~ 6,000 K)	
	Контроль светового потока	Режим «внутри помещения» (50 Гц / 60 Гц) / ELC	
	Скорость затвора	ELC (1/30 с)/ ELC (3/100 с), ELC (3/120 с), ELC (2/100 с), ELC (2/120 с), ELC (1/100 с), ELC (1/120 с), ELC (1/250 с), ELC (1/500 с), ELC (1/1000 с), ELC (1/2000 с), ELC (1/4000 с), ELC (1/10 000 с)	
	Широкий динамический диапазон	ВКЛ. / ВЫКЛ	
	Широкий динамический диапазон с функцией определения лиц	ВКЛ. / ВЫКЛ	
	Подчеркивание деталей в темной зоне	ВКЛ. / ВЫКЛ	
	Автоуправление усилением (AGC)		
	Электронное увеличение чувствительности	2/30 с, макс.4/30 с, макс.6/30 с, макс.10/30 с, макс. 16/30 с	
	Функция «День и ночь» (электронная)	ВЫКЛ./АВТО	
	Динамический диапазон	24 дБ. (Широкий динамический диапазон: ВКЛ., Контроль светового потока: ELC)	
	Цифровое шумоподавление	ВЫС. / НИЗК	
	Видеообнаружение движения	ВКЛ. / ВЫКЛ., до 4 зон	
	«Частная зона»	ВКЛ./ ВЫКЛ. (макс. 2 зоны)	
	Название камеры (экранное меню)	До 20 символов (алфавитно-цифровые символы, знаки), Вкл./Выкл	
Объектив	Фокусное расстояние	1,95 мм	
	Кратность увеличения	Дополнительное увеличение: 2x (VGA-разрешение)	
	Угловое поле обзора	По горизонтали: 85º, по вертикали: 68 °	
	Максимальное значение апертуры	1 : 2,2	
	Диапазон фокусировки	0,5 м ~ ∞	
Панорамирование и Наклон	Диапазон панорамирования	-47,5°- +47,5°	
	Скорость панорамирования	Вручную: Прибл. от 5 °/с до 80 °/с, Предв.устан.: Макс. прибл. 80 °/с	
	Диапазон наклона	от -45° to +10°	
	Скорость наклона	Вручную: Прибл. от 5 °/с до 80 °/с, Предв.устан.: Макс. прибл. 80 °/с	
	Количество предустановленных позиций	64	
	Выдача позиции поворотного устройства (PTZ)	ВКЛ./ ВЫКЛ	
	Возврат	10 с/ 20 с/ 30 с/ 1 мин/ 2 мин/ 3 мин/ 5 мин/ 10 мин/ 20 мин/ 30 мин/ 60 мин	
	Карта обзора	Предустановленная карта	
Графический пользовательский интерфейс браузера	Управление камерой	Яркость, Подключение доп. устройств ВКЛ./ ВЫКЛ	
	Режим отображения на мониторе	Слотовое, Quad-режим: Изображение от 16 камер может быть выдано на 4 разных Quad-экранах или 16 отдельных экранов (только JPEG). Название камеры может состоять из 20 символов.	
	Увеличение	Дополнительное увеличение (1x - 2x) и электронное увеличение (более высокий коэф. увеличения, до 16x).	
	Название камеры	Макс. 20 алфавитно-цифровых символов	
	Дисплей часов	Время: 12ч/24ч, Дата: 5 форматов в браузере, летнее время (задается вручную),	
	Управление тревожной сигнализацией	Сброс	
	Захват изображения	Неподвижное изображение отображается в отдельном окне.	
	Аудио	Микрофонный (линейный) вход: ВКЛ./ ВЫКЛ., громкость: НИЗК. / СРЕДН. / ВЫС., Выход аудио:ВКЛ./ ВЫКЛ., громкость: НИЗК. / СРЕДН. / ВЫС.	
	Языки графического интерфейса/меню установки	Английский, японский, итальянский, французский, немецкий, испанский, китайский, русский	
	Журнал системы	Протокол из максимум 100 записей о регистрации ошибок (внутренняя память).	
	Совместимые ОС*2*3	Microsoft® Windows® 7, Microsoft® Windows Vista®,Microsoft® Windows® XP SP3	
	Совместимые браузеры	Windows® Internet Explorer® 9.0 (32 bit), Windows® Internet Explorer® 8.0 (32 bit), Windows® Internet Explorer® 7.0 (32 bit), Microsoft® Internet Explorer® 6.0 SP3	
Wireless	Антенна 802.11n	1 x 1 (все разновидности)	
	Система передачи	SISO (Single Input/Single Output - последовательный ввод и последовательный вывод) - система OFDM (мультиплексирование с ортогональным делением частот), Система OFDM, Система DSSS (технология расширения спектра)	
	Стандарт коммуникаций	Международный стандарт IEEE802.11 n / IEEE802.11 g / IEEE802.11 b совместимый	
	Диапазон частоты/Канал (несущая частота)	с WV-SW174W: IEEE802.11 n/g/b 2,412 ГГц - 2,462 ГГц (1 – 11 канал)	WV-SW174WE: IEEE802.11 n/g/b 2,412 ГГц - 2,472 ГГц (1 – 13 канал)
	Скорость передачи данных *4	IEEE802.11 n: 6,5 - 72,2 Мб/с IEEE802.11 g: 6 - 54 Мб/с IEEE802.11 b: 1 – 11 Мб/с	
	Метод доступа	Режим инфраструктуры	
	Метод аутентификации	Открытая система	
	Безопасность*5	WPA/WPA2-PSK (TKIP/AES) WEP (64 бит/128 бит)	
	WPS	метод PBC (метод нажатия на кнопку), метод пин (метод введения пин-кода)	
Технические средства беспроводного подключения	LED-индикации	Беспров. (статус беспроводного устройства)	
	Интерфейс	кнопка БЕСПРОВ. (для настройки WPS методом PBC)	
	Сетевой интерфейс	10BASE-T/100BASE-TX, разъем RJ45 (гнездо)	
	Разрешение изображения *6 — Соотношение сторон: [4 : 3]	H.264: 1280 x 960 / VGA(640 x 480) / QVGA(320 x 240), до 30 кадров в сек.в формате JPEG: 1280 x 960 / VGA(640 x 480) / QVGA(320 x 240), до 30 кадров в сек.в формате	
	Соотношение сторон: [16 : 9]	H.264: 1280 x 720 / 640 x 360 / 320 x 180, до 30 кадров в секунду в формате JPEG: 1280 x 720 / 640 x 360 / 320 x 180, до 30 кадров в секунду	
	H.264 — Режим передачи данных	Постоянный битрейт / Максимально доступное качество	
	H.264 — Частота кадров	1 / 3 / 5 / 7,5 / 10 / 12 / 15 / 20 / 30 кадров в секунду	
	H.264 — Скорость передачи для клиента	64 / 128 / 256 / 64 / 128 / 256 / 384 / 512 / 768 / 1024 / 1536 / 2048 / 3072 / 4096 / 8192 Кб/с	
	H.264 — Качество изображения	НИЗКОЕ / НОРМАЛЬНОЕ / ВЫСОКОЕ	
	H.264 — Интервал обновления	1 кадров в секунду ~ 30 к/с	
	H.264 — Тип передачи	UNICAST / MULTICAST	
	JPEG — Качество изображения	10 уровней	
	JPEG — Интервал обновления	0,1 кадров в секунду ~ 30 кадров в секунду	
	JPEG — Тип передачи	ИЗВЛЕЧЕНИЕ/ПРОДВИЖЕНИЕ	
	Сжатие аудио	G.726 (адаптивная дифференциальная импульсно-кодовая модуляция ADPCM) 32 Кб/с / 16 Кб/с, G.711 64 Кб/с	
	Режим аудио	ВЫКЛ. / Вход для микрофона (линейный) / Аудио выход / Диалоговый (полудуплексный) / Диалоговый (дуплексный)	
	Аутентификация для аудио	Только уровень 1 / Уровень 2 и выше / Все пользователи	
	Общая скорость передачи данных	64 / 128 / 256 / 384 / 512 / 768 / 1024 / 2048 / 4096 / 8192 Кб/с / Неограниченный	
	Поддерживаемый протокол	IPv6: TCP/IP, UDP/IP, HTTP, HTTPS, RTP, FTP, SMTP, DNS, NTP, SNMP, DHCPv6, MLD, ICMP, ARP IPv4: TCP/IP, UDP/IP, HTTP, HTTPS, RTSP, RTP, RTP/RTCP,FTP, SMTP, DHCP, DNS, DDNS, NTP, SNMP, UPnP, IGMP, ICMP, ARP	
	FTP-клиент	Передача изображений при тревоге, периодическая передача изображений по FTP	
	Число одновременных пользователей	Максимум 14 пользователей (в зависимости от сетевых условий)	
	Обнаружение лица	ВКЛ./ВЫКЛ. (с уведомлением XML)	
	Совместимость с мобильными телефонами	Изображение в формате JPEG, управление панорамированием/наклоном/увеличением, управление дополнительными устройствами (AUX) (по запросу уровня доступа)	
	Совместимость с терминалами мобильной связи*7	через iPad, iPhone, iPod touch (iOS 4.2.1 или более поздние), мобильные терминалы Android™	

ТВ-система		NTSC	PAL
сигнал	Источник аварийного сигнала	видеодетектор движения (VMD),	
	Действия при аварийном сигнале	Сигнал тревоги Уведомление по электронной почте, индикация в браузере, передача изображения по FTP, вывод данных по протоколу Panasonic Протокол тревоги	
	Сигнал тревоги	1000 записей	
	Расписание	VMD	
Ввод/Вывод	Вывод на монитор (для настройки)	VBS (композитный цветной видеосигнал): 1,0 В \[p-p]/75 Ом, комплекс NTSC с мини-гнездом диаметром 3,5 мм	VBS: 1,0 В \[p-p]/75 Ом комплекс PAL с мини-гнездом диаметром 3,5 мм
	микрофон/линейный вход	3,5 мм с монауральным мини-гнездом диаметром 3,5 мм, входное полное сопротивление: Прибл. 2,2 кОм	
	на микрофонном входе	Совместимый микрофон: Штепсельный активный, Напряжение: 3,3 В ± 0,5 В	
	для линейного входа:	Уровень входного сигнала Прибл. –10 дБВ	
	Аудиовыход	Стереоразъем, мини-гнездо диаметром 10 мм (моновыход), выходное полное сопротивление: Прибл. 560 Ом	
	Внешние модули ввода/вывода	СИГНАЛИЗАЦИЯ ВХОД 1, СИГНАЛИЗАЦИЯ ВХОД 2/ СИГНАЛИЗАЦИЯ ВЫХОД, СИГНАЛИЗАЦИЯ ВХОД 3/ ДОПОЛНИТЕЛЬНЫЙ ВЫХОД, заземление, постоянный ток 12В	
общие	стандарты безопасности и электромагнитной совместимости	ООС (ICES003 Класс A) Беспроводн.: FCC Part15C	CE, IEC60950-1 (EN55022 ClassB, EN55024) Беспров.: EN300 328
	Источник питания и потребляемая мощность	постоянный ток 12В , 510 мА	
	Рабочая температура	-20 °C ~ +50 °C (-4 °F ~ 122 °F)	
	Рабочая влажность	Менее 90 % (без конденсации)	
	водо- и пыленепроницаемость	камеры: IP55 (IEC60529) *8	
	Размеры	100 мм (Ш) x 100 мм (В) x 84 мм (Д) (3-47/50" x 3-47/50" (В) x 3-5/16") (исключая выступы на поверхности)	
	Масса (прибл.)	Корпус: 370 г (0,82 фунтов)	
	Покрытие	Материал корпуса: Пластик PC/ABS, серебристый Место купола: Прозрачный поликарбонатный пластик	

*1 Преобразованное значение *2 Для получения дополнительной информации о системных требованиях для ПК и мерах предосторожности при использовании Microsoft Windows 7, Microsoft Windows Vista и Internet Explorer см. «Примечания относительно версий Windows ® / Internet Explorer ®» (на CD-ROM).
*3 При использовании IPv6 следует выбирать Microsoft Windows 7 и Microsoft Windows Vista.
*4 Фактическая скорость передачи данных может меняться в зависимости от сетевого окружения и подключенных беспроводных устройств
*5 В зависимости от используемой беспроводной точки доступа (беспроводного маршрутизатора), соединение между камерой и беспроводным устройством может оказаться недоступным. При подключении по протоколу 802.1n в целях безопасности выбирайте WPA-PSK (AES) или WPA2-PSK (AES).
*6 Параметры передачи 2 потоков могут быть заданы в индивидуальном порядке при одном и том же методе сжатия.
*7 Для получения дополнительной информации о совместимых устройствах посетите на наш веб-сайт (http://panasonic.net/pss/security/support/info.html).
*8 Только при правильном выполнении описанных в брошюре работ по установке и правильной водоизоляционной обработке.

Названия элементов и функций

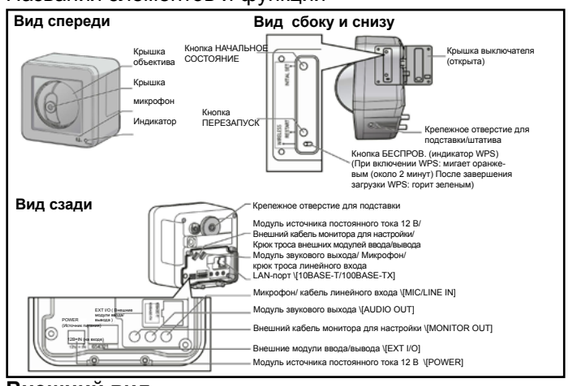

Внешний вид

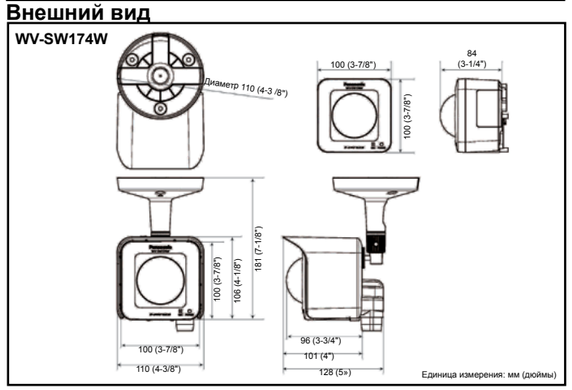

Торговые марки и зарегистрированные товарные знаки - Microsoft и Windows, являются зарегистрированными товарными знаками Microsoft Corporation в США и других странах. - iPad, iPhone и iPod touch являются зарегистрированными товарными знаками компании Apple Inc. – UniPhier является зарегистрированным товарным знаком Panasonic Corporation. – Товарные знаки «Super Dynamic», «SDII», «SDIII», «SD5», "SD6", «SD5Link», «i-PRO» и «i-PRO SmartHD» являются торговыми марками или зарегистрированными товарными знаками Panasonic Corporation. – ONVIF и логотип ONVIF являются зарегистрированными товарными знаками ONVIF Inc.

Важно – Меры безопасности: Внимательно прочтите инструкцию по эксплуатации и руководство по установке перед использованием этого продукта. – Компания «Panasonic» не несет ответственности за производительность сети и/или другие продукты производителя, которые находятся в сети.

• Вес и габариты указаны приблизительно
• Характеристики могут быть изменены без уведомления.
• Данные продукты могут быть предметами применения правил экспортного контроля

ДИСТРИБЬЮТОР:

Panasonic

http://panasonic.net/security/
Напечатано в Японии (2A-090A)

Panasonic
ideas for life

Вандалозащищённая купольная сетевая камера, оснащенная технологией Super Dynamic, с обзором в 360 градусов

WV-SW458
WV-SW458M

Вандалозащищённая купольная сетевая камера, оснащенная технологией Super Dynamic, с обзором в 360 градусов

Основные характеристики

- Мониторинг на 360 ° с широким выбором режимов передачи: Панорама стены, двойная панорама, квадро-режим отслеживания (Quad PTZ), режим отслеживания одной камерой (Single PTZ) и выдача счетверённых потоков (в форматах H.264/VGA)
- Выдача изображений 1080p Full HD с производительностью до 30 к/с
- Сочетание усовершенствованной системной архитектуры UniPhier®, запатентованной компанией Panasonic, с двухзонной технологией зонального изменения качества изображения (VIQS) позволяет снизить требования к полосе пропускания до 50%*[1].
- Параллельная выдача потоков в форматах H.264 (High profile) и JPEG делает возможным одновременное ведение наблюдения в реальном времени и запись в высоком разрешении благодаря посредством усовершенствованной системной архитектуры UniPhier®.
- Непрерывное функционирование PTZ-камер, не требующее механического управления
- Встроенная функция коррекции искажений
- Чёткая передача изображения посредством управления объективом типа «рыбий глаз».
- Управление с помощью смартфона: Прямое управление камерой с помощью смартфона
- Технологии Super Dynamic и ABS (подчёркивание деталей в тёмной зоне) обеспечивают 128-кратный динамический диапазон по сравнению с предшествующими камерами.
- Высокая чувствительность благодаря функции «День/Ночь» (электронная) 1,5 лк (Цвет); 1,2 лк (Ч/Б) при 2,4Ф
- Цифровое шумоподавление:

Функция 3D-DNR снижает шум на изображении при различных внешних условиях. • Прогрессивная развёртка гарантирует получение чёткого изображения движущихся объектов без эффектов размывания и разрыва.

- Великолепная цветопередача первичным цветовым фильтром (RGB).
- Повышение электронной чувствительности: АВТО (до 16x) / ВЫКЛ.
- Выбираемые режимы контроля светового потока:

Внутри помещения (50 Гц) / внутри помещения (60 Гц) / ELC (максимальная экспозиция) Внутри помещения (50 Гц/60 Гц):

Мерцание от света флуоресцентных ламп автоматически компенсируется.

В режиме ELC (максимальная экспозиция):

Осуществляется автоматическое управление затвором в диапазоне ELC.

- Видеодетектор движения (VMD) с 4 программируемыми зонами обнаружения, 15 уровнями чувствительности и 10 градациями размера объекта обнаружения.
- При обнаружении лица человека соответствующая функция отправляет информацию по протоколу XML или в видеопотоке.
- Функция «частная зона» позволяет маскировать до 4 «частных» областей, например, окна и входы/выходы.
- Отображение названия камеры: До 20 алфавитно-цифровых символов в браузере.
- Источники сигнала тревоги включают в себя 3 терминальных входа, видеодетектор движения (VMD) и сигнал тревоги сигнализации Panasonic могут активизировать различные действия: запись на карту памяти SDXC/ SDHC/SD, передачу изображения по протоколу FTP, оповещение по электронной почте, индикацию в браузере и вывод данных по протоколу сигнализации Panasonic.
- Полнодуплексный двунаправленный звуковой канал обеспечивает интерактивную связь между камерой и оператором.
- Степень сжатия JPEG по сигналу тревоги может быть изменена для получения изображения более высокого качества.
- Управление потоками с присвоением приоритета: При осуществлении доступа к камере с нескольких рекордеров или клиентских ПК одному из видеопотоков может быть присвоен приоритет для обеспечения необходимой частоты кадров при записи.
- Встроенный слот SD/SDHC/SDXC-карт памяти для записи в ручном режиме (H.264 / JPEG), записи по тревоге (H.264 / JPEG) и резервного копирования при проблемах в сети (JPEG)
- Возможности изменения максимальной скорости для клиента и общей скорости передачи H.264 позволяют гибко регулировать нагрузку на сеть. Режим приоритета частоты кадров даёт возможность управлять скоростью передачи и степенью сжатия для поддержания заданной частоты кадров.
- Работа через Интернет: Изображение в формате H.264 можно передавать по протоколу HTTP.
- Многоязыковая поддержка: английский/ итальянский/ французский/ немецкий/ испанский/ русский/ китайский/ японский
- Поддержка протоколов IPv4/IPv6
- Поддержка протоколов SSL, DDNS (viewnetcam, RFC2136)
- Изображения в формате JPEG можно просматривать на мобильных телефонах, работая в Интернете.
- Пыле- и влагозащищённость по протоколу IP66. Совместимость с измерительным стандартом IEC60529.
- Устройство удаления влаги для использования в различных погодных условиях
- Диапазон рабочих температур от -40 до +50 °C (от -40 до 122 °F)
- Вандалозащищённая конструкция гарантирует повышенную надёжность.
- Совместимость со стандартом EN50155 - «Применение на железнодорожном транспорте. Электронное оборудование, используемое в подвижных составах» (Railway applications – Electronics equipment used on rolling stock).
- Простота установки благодаря низкопрофильному дизайну

*[1] В отличие от WV-NP502, степень компенсации искажений зависит от объекта и настроек качества изображения.

Стандартные аксессуары

- Инструкция по установке ...1 шт.
- Компакт-диск*[1] .....1 шт.
- Наклейка для кода*[2] .....1 шт.

Принадлежности для установки:

- Крепление камеры .....1 шт.
- Крышка основания <SW458>.....1 шт.
- Монтажный кронштейн <SW458>....1 шт.
- Шаблон для разметки <SW458M>...1 шт.
- Водонепроницаемая лента .....1 шт
- Винты для крепления (M4 x 8 мм) <SW458>.....5 шт. (из них 1 - запасной)
- 4-контактный кабель тревоги ..1 шт.
- 2-контактный кабель питания ..1 шт.
- Бит для спец. винта .....1 шт.

*[1] На компакт-диске находится инструкция по эксплуатации и инструкция по установке (PDF).
*[2] Эта наклейка может понадобиться при управлении сетью. Она должна храниться у администратора сети.

Технические характеристики

ТВ-система		NTSC / PAL
камера	Датчик изображения	1/3-дюймовая МОП матрица
	Число пикселей	Прибл. 3,1МП
	Тип развёртки	Прогрессивная развертка
	Область развертки	4,51мм (гор.) × 3,38мм (верт.) \(3/16 дюйма (гор.) x 1/8 дюйма (верт.)}
	Минимальная освещенность	Цвет: 1,5 лк (2,4Ф, автозамедл. затвора:Выкл. (1/30 с), Усиление: Вкл.(высок.) Цвет: 0,1 лк (2,4Ф, автозамедл. затвора:Макс.16/30 с, Усиление: Вкл.(высок.) *1 Ч/Б:1,2 лк (2,4Ф, автозамедл. затвора:Выкл. (1/30 с), Усиление: Вкл.(высок.) Ч/Б:0,08 лк (2,4Ф, автозамедл. затвора: Выкл. (16/30с), усил.: Вкл. (выс.)) *1
	Баланс белого	1 AWC (2000 ~ 10000K), автоматический контроль баланса белого 1 (ATW1) (2700 ~ 6000K), автоматический контроль баланса белого 2 (ATW2) (2000 ~ 6000K)
	Контроль светового потока	Режим «внутри помещения» (50Гц / 60Гц) / ELC
	Скорость затвора	При Super Dynamic вв включённом состоянии ELC (1/30с) При Super Dynamic в выключенном состоянии ELC (1/30с), ELC (3/100с), ELC (3/120с), ELC (2/100с), ELC (2/120с), ELC (1/100с), ELC (1/120с), ELC (1/250с), ELC (1/500с), ELC (1/1000с), ELC (1/2000с), ELC (1/4000с), ELC (1/10000с)
	Super-Dynamic	ВКЛ. / ВЫКЛ.
	Динамический диапазон	Тип. 52дБ (только при включённом состоянии Super-Dynamic)
	Подчеркивание деталей в темной зоне	Вкл./Выкл. (только при выключенном состоянии Super-Dynamic)
	Автоуправление усилением (AGC)	ВКЛ. (ВЫС.) / ВКЛ. (СРЕД.) / ВКЛ. (НИЗК.) / ВЫКЛ.
	Электронное увеличение чувствительности	ВЫКЛ. (1/30с), макс. 2/30 с, макс.4/30 с, макс.6/30 с, макс.10/30 с, макс. 16/30 с
	Функция «День и ночь» (электронная)	ВЫКЛ. / АВТО
	Цифровое шумоподавление	ВЫСОК. / НИЗК.
	Обнаружение движения	ВКЛ. / ВЫКЛ., доступны 4 зоны
	Автоматический режим обнаружения лица:	ВЫКЛ./ВКЛ./ВКЛ. с изображением лица в кадре. Но обнаружение лица не поддерживается при выборе в качестве типа разрешения «рыбьего глаза» или «Quad-потоков».
	Анализ видео	Автоматическое панорамирование / Автоматический режим с заданной последовательностью может быть использован только с типом изображения Quad PTZ или Single PTZ
	Возврат:	10 с/ 20 с/ 30 с/ 1 мин/ 2 мин/ 3 мин/ 5 мин/ 10 мин/ 20 мин/ 30 мин/ 60 мин Возврат может быть использованы только тогда, когда выбран тип изображения Quad PTZ или Single PTZ.
	Частная зона	ВКЛ. / ВЫКЛ. (доступно до 4 зон)
	Зональное изменение качества изображения	ВКЛ. / ВЫКЛ. (доступно до 2 зон) Но функция VIQS не поддерживается при выборе «Quad PTZ», «Single PTZ» или «Quad-потоков».
	Название камеры (в экранном меню)	До 20 символов (буквенно-цифровые обозначения, знаки), ВКЛ./ВЫКЛ. Тем не менее, можно указать символы, которые будут отображаться на каждом из четырех экранов при выборе режима «Quad-потоков».
Объектив	Фокусное расстояние	0,837 мм
	Угловое поле обзора	По горизонтали: 182°, По вертикали: 176 °
	Максимальное значение апертуры	1:2.4 (Фиксир.)
	Диапазон фокусировки	0,3 м ~ ∞
Графический пользовательский интерфейс браузера	Управление камерой	Регулировка панорамы/наклона/Цифровое увеличение. Настройка, Автоматический режим, Возврат, Управление «рыбьим глазом» , Яркость, Подключение доп. устройств.ВКЛ/ ВЫКЛ
	Режим отображения на мониторе	Сплошное, Quad-режим: Изображение от 16 камер может быть выдано на 4 разных Quad-экранов или 16 отдельных экранов (только изображения формата JPEG).Название камеры может состоять из 20 символов.
	Цифровое увеличение	1-, 2-, 4-кратное, выбирается в браузере (режим «Quad PTZ» или «Single PTZ») 1x ~4x (Панорама, Двойная панорама, режим 3M «рыбий глаз»)
	Название камеры	До 20 алфавитно-цифровых символов
	Дисплей часов	Время: 12ч/24Ч, Дата: 5 форматов в браузере, летнее время (задается вручную)
	Управление тревожной сигнализацией	Сброс
	Захват изображения	Неподвижное изображение отображается в отдельном окне.
	Аудио	Микрофонный (линейный) вход:ВКЛ/ ВЫКЛ., громкость:НИЗК. / СРЕДН. / ВЫС., Выход аудио:ВКЛ/ ВЫКЛ., громкость: НИЗК. / СРЕДН. / ВЫС.
	Загрузка данных с SD-карты	Могут быть загружены статичные или подвижные изображения, записанные на карту памяти SDXC/SDHC/SD.
	Языки графического интерфейса управления/меню установки	английский, итальянский, французский, немецкий, испанский, русский, китайский, японский
	Системный протокол	До 100 событий (внутренняя память), до 4000 событий (на SDXC/SDHC/SD-карте памяти при установленном формате протоколирования JPEG.), протоколы ошибок
	Совместимые ОС *2 *3	Microsoft® Windows® 7, Microsoft® Windows Vista®, Microsoft® Windows® XP SP3
	Совместимые браузеры	Windows® Internet Explorer® 9.0 (32 bit), Windows® Internet Explorer® 8.0(32 bit), Windows® Internet Explorer® 7.0 (32 bit), Microsoft® Internet Explorer® 6.0 SP3
Сеть	Сетевой интерфейс: WV-SW458	10Base-T / 100Base-TX, разъём RJ-45 («гнездо»)
	Сетевой интерфейс: WV-SW458M	10Base-T / 100Base-TX, разъём M12 («штырь»)
	Разрешение Режим захвата *4: 2МП \[16:9]/ изображения 2МП двойной панормама\ [16:9]	H.264(1): 1920x1080 / 640x360 / 320x180, до 30 к/с H.264(2):640x360/320x180, до 30к/с JPEG: 1920x1080/640x360/320x180, до 30к/с
	1,3М Панорама \ [16:9] 1,3М Двойная Панорама [16:9]:	H.264(1): 1280x720 / 640x360 / 320x180, до 30 к/с H.264(2):640x360/320x180, до 30к/с JPEG: 1280x720/640x360/320x180, до 30к/с
	Панорама + Quad PTZ / Панорама + Single PTZ / Двойная панорама + Quad PTZ/ Двойная панорама + Single PTZ:	• При использовании разделов «Панорама стены» или «Двойная панорама» H.264(1): 1920x1080/640x360/320x180, до 15 к/с JPEG: 1920x1080/640x360/320x180, до 15к/с • При использовании разделов «Quad PTZ» или «Single PTZ» H.264(2): 1280x960/640x480/320x240, до 15к/с JPEG: 1280x960/640x480/320x240, до 15к/с
	Счетверённые потоки VGA	Канал 1-Канал 4 640x480 макс. 30 к/с * Только для изображений H.264 * Есть ограничения технических характеристик, например, недоступно использование SD-карт памяти.
	3M «рыбий глаз» \[4:3]:	H.264(1):1280x960, до 15 к/с JPEG: 2048x1536, до 15 к/с
	H.264 — Режим передачи данных	Постоянный битрейт / Максимально доступное качество
	H.264 — Частота кадров	1 / 3 / 5 / 7,5 / 10 / 12 / 15 / 20 / 30 кадров в секунду
	H.264 — Скорость передачи для клиента	64 / 128 / 256 / 64 / 128 / 256 / 384 / 512 / 768 / 1024 / 1536 / 2048 / 3072 / 4096 / 8192 Кб/с
	H.264 — Качество изображения	НИЗКОЕ / НОРМАЛЬНОЕ / ВЫСОКОЕ
	H.264 — Интервал обновления	1 кадров в секунду ~ 30 к/с
	H.264 — Тип передачи	UNICAST / MULTICAST
	JPEG — Качество изображения	10 уровней
	JPEG — Интервал обновления	0,1 кадров в секунду ~ 30 кадров в секунду
	JPEG — Тип передачи	ИЗВЛЕЧЕНИЕ/ПРОДВИЖЕНИЕ
	Сжатие аудио	G.726 (адаптивная дифференциальная импульсно-кодовая модуляция ADPCM) 32 Кб/с / 16 Кб/с, G.711 64 Кб/с
	Режим аудио	ВЫКЛ. / Вход для микрофона (линейный) / Аудио выход / Диалоговый (полудуплексный) / Диалоговый (дуплексный)
	Аутентификация для аудио	Только уровень 1 / Уровень 2 и выше / Все пользователи
	Общая скорость передачи данных	64 / 128 / 256 / 384 / 512 / 768 / 1024 / 2048 / 4096 / 8192 Кб/с / Неограниченный
	Поддерживаемый протокол	IPv6: TCP/IP, UDP/IP, HTTP, HTTPS, RTP, FTP, SMTP, DNS, NTP, SNMP, DHCPv6, MLD, ICMP, ARP IPv4: TCP/IP, UDP/IP, HTTP, HTTPS, RTSP, RTP, RTP/RTCP,FTP, SMTP, DHCP, DNS, DDNS, NTP, SNMP, UPnP, IGMP, ICMP, ARP
	FTP-клиент	Передача файлов изображения при тревоге, периодическая передача по FTP (при неудачной передаче по FTP доступно резервное сохранение на карту памяти SD.)
	Число одновременных пользователей	Максимум 14 пользователей (в зависимости от сетевых условий)

ТВ-система		NTSC / PAL
Сеть	SDXC/SDHC/SD карта памяти (опционально)	Произведённые Panasonic SDXC-карта памяти: 64Гб / SDHC-карта памяти:4Гб, 8Гб, 16Гб, 32Гб / SD-карта памяти: 1Гб, 2Гб (кроме карт miniSD и microSD)
	Обнаружение лица	ВКЛ. / ВЫКЛ. (с XML-уведомлением) * Функция обнаружения лица не может использоваться в режимах «3МП «рыбий глаз» \[4:3]", «1,3МП «рыбий глаз» \[4:3]» и «счетверённые потоки VGA».
	Совместимость с мобильными телефонами	Изображение в формате JPEG, управление AUX (по запросу уровня доступа)
	Совместимость с мобильными терминалами	через мобильные терминалы Android™ - iPad, iPhone, iPod touch (iOS 4.2.1 или более поздние)
Сигналы тревоги	Источник сигнала тревоги	Видеодетектор движения (VMD)
	Действия по сигналу тревоги	команда Запись на SDXC/SDHC/SD-карту памяти, оповещение по электронной почте, индикация в браузёре, передача изображения по FTP, вывод данных по протоколу Panasonic
	Протокол тревоги	На SDXC/SDHC/SD-карте памяти: 5000 записей, без карт памяти SDXC/SDHC/SD: 1000 записей
	Расписание	Видеодетектор движения
Ввод/ Выход	Микрофонный/ Линейный вход — Для подключения микрофона	Стерео mini jack диаметром 3,5 мм (моновыход), вех. импеданс: Прибл. 2 кОм
	Для линейного входа	Совместимый микрофон: Штепсельный активный, Напряжение: 2,5 В ± 0,5 В
	Звуковой выход	Уровень входного сигнала: Прибл. –10 дБВ
	Разъёмы ввода-вывода	Стереоразъем мини-джек диаметром 3,5 мм (моновыход), Выходное полное сопротивление: прибл. 600 Ом
		линейный уровень вход ALARM IN 1, вход ALARM IN 2/ выход ALARM OUT, вход ALARM IN 3/ выход AUX OUT (x1 для каждого)
Общая информация	Метод установки	Потолок/ Стена
	Стандарты безопасности/ электромагнитной совместимости	UL (UL60950-1), FCC (Часть 15 Класс A) C-UL (CAN/CSA C22.2№60950-1), DOC (ICES003 Класс A) SW458 CE, IEC60950-1(EN55022 Класс B,EN55024) SW458M CE, IEC60950-1(EN55022 Класс A,EN55024)
	Источник питания и потребляемая мощность	12 В пост. тока, PoE (совместимо с IEEE802.3af) / 12В пост. тока: 540 мА/ 6,5 Вт / PoE: 48 В: 125 мА/ 6,0 Вт (Устройство класса 2) * ДЛЯ МОДЕЛИ(ЕЙ), ВКЛЮЧЕННЫХ В НОМЕНКЛАТУРУ ЛАБОРАТОРИЙ ПО ТЕХНИКЕ БЕЗОПАСНОСТИ (UL), ПОДКЛЮЧЕНИЕ ТОЛЬКО К 12 В ИСТОЧНИКАМ ПИТАНИЯ КЛАССА 2.
	Рабочая температура	От -40 до +50 °C (от -40 ° до 122 °F)
	Рабочая влажность	Менее 90 % (без конденсата)
	Влага- и пылезащищённость	Камера: IP66 (IEC60529) *5
	Ударостойкость	Совместимость с 50 J (IEC 60068-2-75)/IK10 (IEC 62262)
	Применение на железнодорожном транспорте	EN50155, EN50121
	Размеры — WV-SW458	Корпус: ø154 мм x 50,5 мм (В) \(ø6-1/16 дюйма x 2 дюйма (В)} Включая монтажный кронштейн: ø164 мм x 88 мм (В) \(ø6-15/32 дюйма x 3-15/32 дюйма (В)} 191,5 мм (Ш)\(7-17/32 дюйма (Ш)} (включая проекцию винта крепления крышки основания)
	Размеры — WV-SW458M	ø154 мм x 50,5 мм (В) \(ø6-1/16 дюйма x 2 дюйма (В)}
	Масса (прибл.) — WV-SW458	Прибл. 1,1 кг \(2,43 фунтов} (включая крепление камеры и монтажный кронштейн)
	Масса (прибл.) — WV-SW458M	Прибл. 0,8 кг \(1,76 фунтов} (включая крепление камеры)
	Состав	Корпус: литой алюминий, светло-серого цвета Купол:Прозрачный поликарбонатный пластик

*1 Преобразованное значение
*2 См. «Примечания относительно версий Windows Vista® / Windows® 7», представленные на CD-ROM, для получения дополнительной информации о системных требованиях для ПК и мерах предосторожности при использовании Microsoft® Windows® 7 или Microsoft® Windows Vista®.
*3 Для работы с протоколом IPv6 необходимы ОС Microsoft® Windows® 7 или Microsoft® Windows Vista®.
*4 При передаче двух можно независимо настроить метод сжатия для каждого.
*5 Только после проведения всех требуемых работ по установке и гидроизоляции.
* Когда камера обращена к источнику направленного света либо к другому источнику яркого света или объекту, отражающему свет, возможно возникновение побочных изображений.

Названия частей и функций

1Защитный колпак
2Винт крепления камеры
3Корпус
4Крышка слота SD-карты памяти
5Сетевой кабель
6Разъём RJ-45 («гнездо») <WV-SW458>
7Разъём M12 («штырь») <WV-SW458M>
8Кабель ввода/вывода тревоги
9Кабель питания (12В постоянного тока)
10Кабель микрофона/линейного входа (белый)
11Кабель вывода звука (чёрный)
12Крепление камеры (дополнительно)
13Маркер направления для установки
14Монтажный кронштейн (дополнительно) <WV-15SW458> Крышка внутренней резьбы под изоляционную трубку <WV-SW458>
16Крышка основания (дополнительно) <WV-SW458>
17Крышка слота SD-карты памяти
18Слот SD-карты памяти
19Кнопка начальной настройки
20Индикатор доступа (мерцает при обращении)
21Индикатор связи (мерцает при наличии связи)
22Индикатор ошибки SD-карты памяти

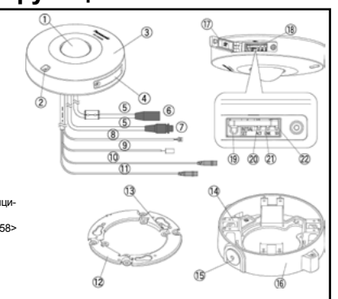

* На рисунке показаны модели WV-SW458,WV-SW458M.

Внешний вид

Единица измерения: мм (доймы)

* На рисунке показана модель WV-SW458

Торговые марки и зарегистрированные товарные знаки
– Microsoft и Windows, являются зарегистрированными товарными знаками Microsoft Corporation в США и других странах.
– IPad, iPhone и iPod touch являются зарегистрированными товарными знаками компании Apple Inc.
– UniPhier является зарегистрированным товарным знаком Panasonic Corporation.
– Товарные знаки «Super Dynamic», «SDII», «SDIII», «SD5», «SD5Link», «i-PRO» и «i-PRO SmartHD» являются торговыми марками или зарегистрированными товарными знаками Panasonic Corporation.
– Все прочие упоминаемые в этом документе торговые марки являются собственностью их соответствующих владельцев.

Важно
– меры безопасности: внимательно прочтите инструкцию по эксплуатации и руководство по установке перед использованием этого продукта.
– Компания «Panasonic» не несет ответственности за производительность сети и/или другие продукты производителя, которые находятся в сети.

- Вес и габариты указаны ориентировочно.
- Данные продукты подпадают под
- Характеристики могут быть изменены без уведомления. правила контроля за экспортом.
- На всех изображениях представлены NTSC модели устройств.

ДИСТРИБЬЮТОР:

Panasonic®
http://panasonic.net/security/
http://www.facebook.com/PanasonicNetworkCamera

Напечатано в Японии (ZA-098A)